CONECTO DOWEL
10NA40–L (PC)
Top view

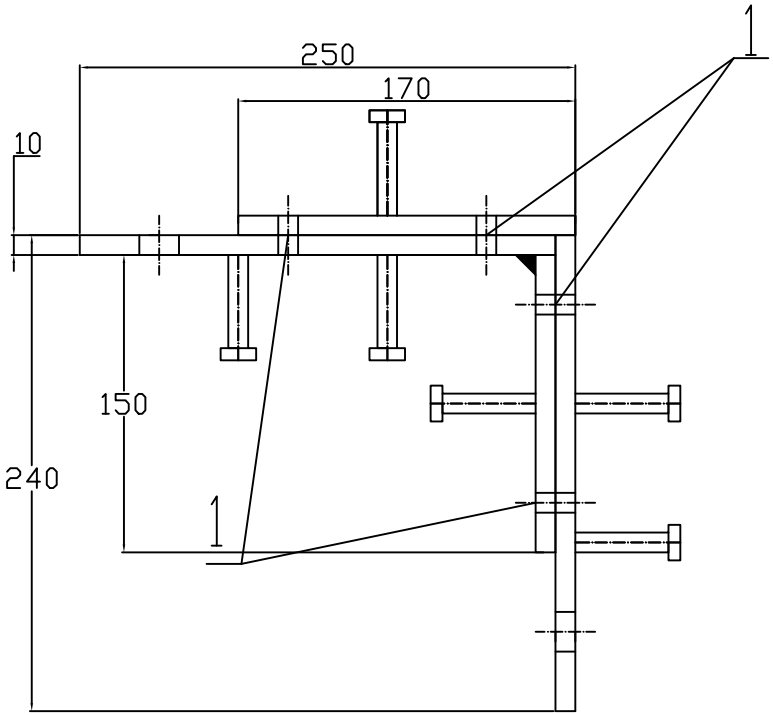

CONECTO DOWEL
10NA40–L (PC)
View

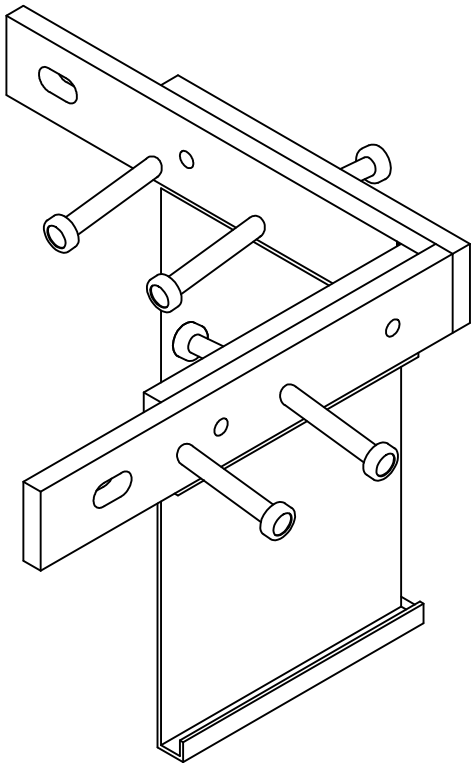

1 - śruby z Ø8 z tworzywa sztucznego (zdemontować bezpośrednio przed betonowaniem)/ Ø8 plastic screws (remove immediately before concreting)

Cross Conecto Dowel 10NA40–L (PC) black steel			Conecto Profiles Sp. z o.o. ul. Przemysłowa 39 61-541 Poznań www.conecto-profiles.com				
			PROJEKT PROJECT	ZŁOŻENIE SUB ASSEMBLY	RYSUNEK DRAWING	ARKUSZ SHEET	WER REV
ROZMIAR / SIZE A3	SKALA / SCALE 1:1	Wszystkie wymiary podano w [mm] All dimensions in [mm]	--	--	01	1 Z OF 1	